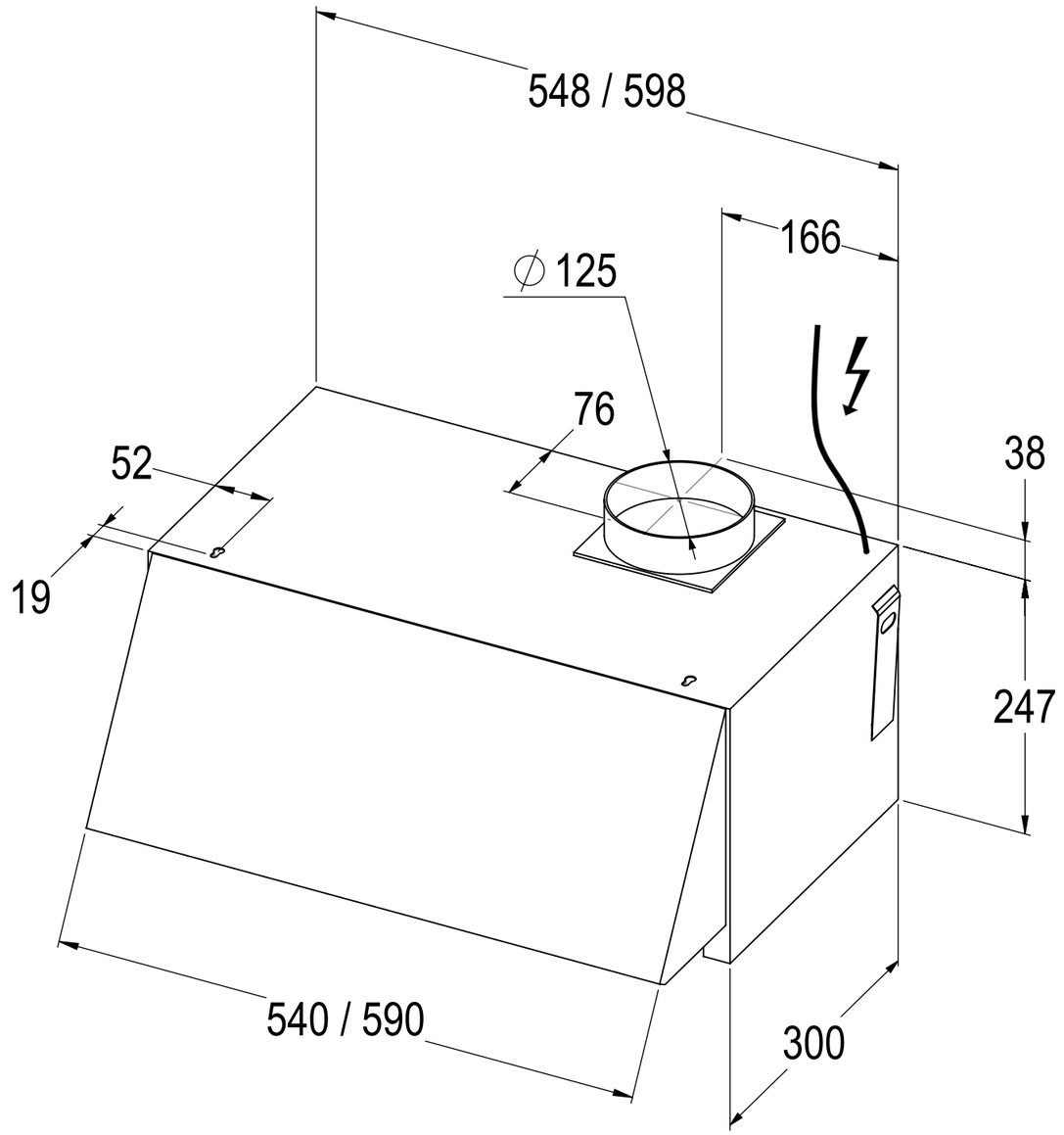

Index	Datum	Name	Änderung	Total Gewicht	Ursprung	Ersatz durch	Ersatz für	Blatt
A				28.70				1/2

Masse ohne Toleranzangabe: Allgemeintoleranz nach ISO 2768-mK	Bestell-Nr.	Auftrags-Nr.	Massstab		Erstellt	Geprüft	mm
	Kom. / Projekt		1:5	Datum			
				Name			

WESCO	Benennung		Zeichnungs Nr.	Index
	Masszeichnung EVM 25-55/60	A3	10028694	A

Diese Zeichnung ist unser geistiges Eigentum und darf ohne unsere Einwilligung weder kopiert, vervielfältigt, weitergegeben, noch zur Ausführung benützt werden

CAD System: SolidWorks

Plotdatum: 27.08.2015

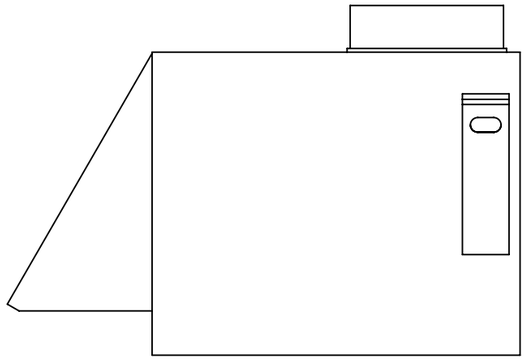

Seitenriss links

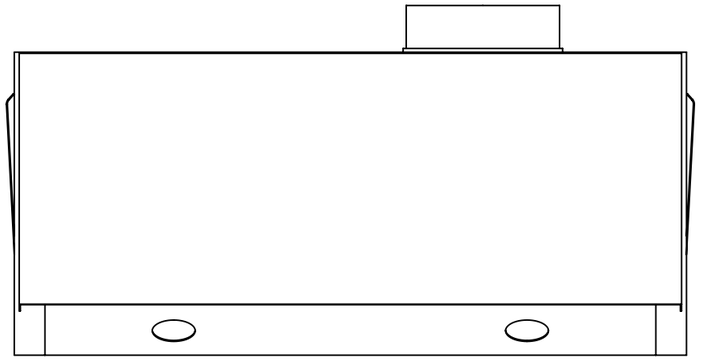

Aufriss

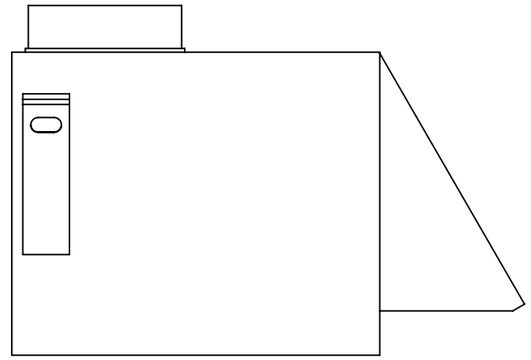

Seitenriss rechts

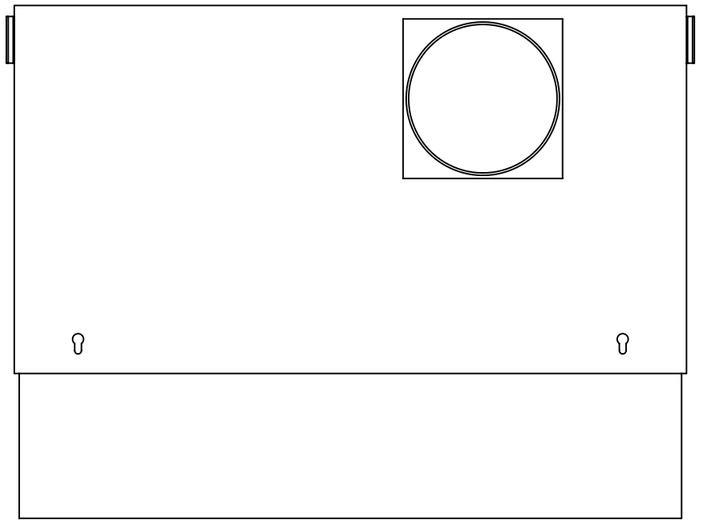

Grundriss

Index	Datum	Name	Änderung	Total Gewicht	Ursprung	Ersatz durch	Ersatz für	Blatt
A				28.70				2/2

Masse ohne Toleranzangabe: Allgemeintoleranz nach ISO 2768-mK	Bestell-Nr.	Auftrags-Nr.	Massstab		Erstellt	Geprüft	mm
	Kom. / Projekt		1:5	Datum			
				Name			
WESCO GARANTIERT LUFTQUALITÄT	Benennung: Masszeichnung EVM 25-55		A3	Zeichnungs Nr.: 10028694			Index: A

Diese Zeichnung ist unser geistiges Eigentum und darf ohne unsere Einwilligung weder kopiert, vervielfältigt, weitergegeben, noch zur Ausführung benützt werden

CAD System: SolidWorks
Plotdatum: 27.08.2015