

EVM 25

Montageanleitung – Gebrauchsanweisung

Wichtig: Lesen Sie diese Montageanleitung / Gebrauchsanweisung vor Anschluss und Inbetriebnahme des Gerätes sorgfältig durch und bewahren Sie sie für einen späteren Gebrauch in der Nähe Ihres Gerätes auf. Seite 2

Notice de montage – Mode d'emploi

Important: Veuillez lire attentivement cette notice de montage et le mode d'emploi avant de brancher et de mettre en service l'appareil. Gardez cette notice à portée de main pour un éventuel usage ultérieur. Page 12

Istruzioni per il montaggio e l'uso

Importante: Leggete accuratamente queste istruzioni per il montaggio e l'uso prima dell'allacciamento e della messa in funzione dell'apparecchio e conservatele bene per usarle più tardi nelle vicinanze del Vostro apparecchio. Pagina 21

Franke Küchentechnik AG
WESCO - Küchenlüftung
Tägerhardstrasse 110
CH-5430 Wettingen

+41 56 438 10 10
www.wesco.ch

WESCO

Inhalt

Montageanleitung ..... Seite 2

Gebrauchsanweisung ..... Seite 6

Service-Stellen ..... Seite 30

Verwendung von Symbolen

 Achtung Gefahr!

 Vorsicht Elektrische Spannung!

 Warnung vor hoher Temperatur/ Brandgefahr

☞ Hinweis

Gerätebeschreibung

Geräuscharmer Dampfabzug mit Ausstellklappe.

Gedruckt auf chlorfrei gebleichtem Papier, ein Beitrag an den Umweltschutz.

Montageanleitung

Sicherheitshinweise

 Anschluss, Inbetriebnahme und Demontage dürfen nur von einem konzessionierten Installateur/Elektriker durchgeführt werden.

 Den Dampfabzug immer über der Mitte der Kochstelle anbringen.

 Mindestabstand zwischen Elektrokochstellen und Unterkante der Dunstabzugshaube: 50 cm.

 Je kleiner der Abstand zwischen Dampfabzug und Kochstelle desto grösser ist die Möglichkeit, dass sich durch aufsteigenden Wasserdampf unten am Abzug Tropfen bilden können.

 Über einer Feuerstätte für feste Brennstoffe, von der eine Brandgefahr (z.B. Funkenflug) ausgehen kann, ist die Montage des Dampfabzugs nur dann zulässig, wenn die Feuerstätte eine geschlossene nicht abnehmbare Abdeckung hat und die entsprechenden Unfallverhütungsvorschriften eingehalten werden.

 Feuerungen in Küchen oder Cheminées beeinflussen den Betrieb des Abzuges. Sorgen Sie für eine entsprechende Frischluftzufuhr.

Montageanleitung

Vor der Montage

⚠ Die Abluft darf weder in einen in Betrieb befindlichen Rauch- oder Abgaskamin noch in einen Schacht, welcher der Entlüftung von Aufstellungsräumen von Feuerstätten dient, abgegeben werden.

Die Abführung der Luft in nicht in Betrieb befindlichen Rauch- oder Abgaskaminen ist nur mit Bewilligung des zuständigen Feuerschauers oder Kaminfegers möglich.

☞ *Bei Abluftbetrieb des Dampfabzugs und gleichzeitigem Betrieb schornsteinabhängiger Feuerungen (wie z.B. Gas-, Öl- oder Kohleheizgeräte, Durchlauferhitzer, Warmwasseraufbereiter) muss für ausreichend Zuluft gesorgt werden, die von der Feuerstätte zur Verbrennung benötigt wird.*

☞ *Bei der Beurteilung des gefahrlosen Betriebes muss immer der gesamte Lüftungsverbund der Wohnung betrachtet werden.*

Bei der Ableitung der Luft die behördlichen Vorschriften beachten. Optimale Leistung des Abzugs:

- Kurzes, glattes Abzugsrohr
- Möglichst wenig Rohrbögen
- Möglichst grosse Rohrdurchmesser (am besten Ø 125 mm/2-motorig Ø 150 mm)
- Rohrreduktionen vermindern die Abluftleistung und vergrössern die Geräuschentwicklung.

Elektrischer Anschluss

⚠ Den Abzug nur an eine vorschriftsmässig installierte Schutzkontaktsteckdose anschliessen. Die Schutzkontaktsteckdose möglichst direkt über dem Oberschrank oder in dessen Nähe anbringen.

Das Gerät darf nur durch einen Elektro-Installateur angeschlossen werden.

Montage

Das Gerät ist frontseitig auf das Mass 25 cm Höhe oder auf die SINK-Teilung 2/6 konzipiert und abgestimmt.

Es gibt Breiten von 45 cm, 55 cm, 60 cm, 82 cm, 100 cm.

☞ Die Breiten 45, 82 und 100 cm sind mit 2 seitlichen Blenden auf die Breiten 50, 90 und 110 cm erweiterbar.

Montageanleitung

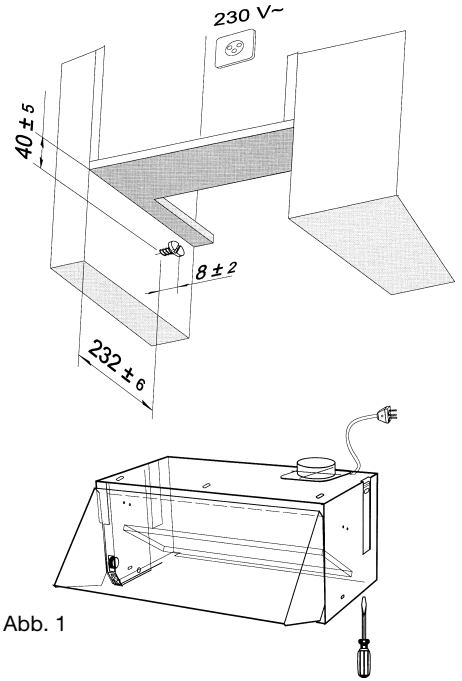

Abb. 1

1. Schrauben gemäss Abb. 1 in die Schrankseite eindrehen.
2. Haube in der Kastennische nach oben schieben, bis die Montagebügel in die Befestigungsschrauben einrasten.
3. Die in der Haube-Untersicht befindlichen Befestigungsschrauben festziehen, vorher das Gerät vor- oder rückwärts schieben, bis die Front inklusive aufgeschraubtem Doppel frontbündig ist.
4. Haube mit 2 Holzschrauben durch die vorbereiteten Schlitzlöcher am Oberschrank oder an der Seite sichern.
5. Abluftschlauch am Abluftstutzen oben mit Bride befestigen.
6. Filter einlegen.
7. Das Gerät an das Stromnetz anschliessen.

☞ *EVM 25-50/90/100 (mit Seitenblenden) Befestigung mit Montagebügel nur möglich mit seitlicher Holzauflage im Bereich der Schraube. (Dicke wie Seitenblende)*

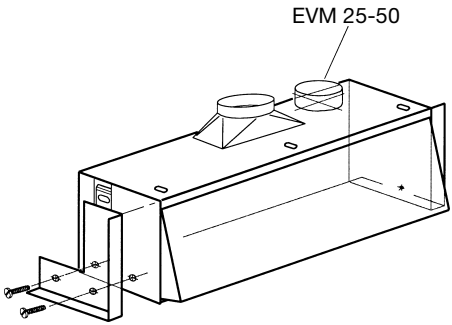

EVM 25-50/90/110:
Seitenblenden mit beigelegten Blechschrauben von aussen anschrauben.

Montageanleitung

EVM 25-82/90/100/110:

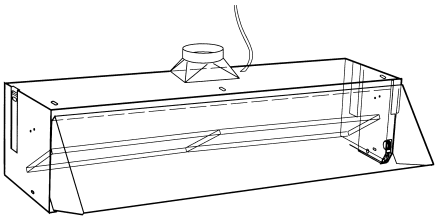

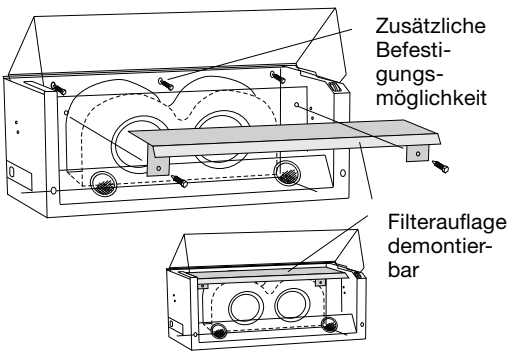

Montage-Umluft

Der Typ EVM 25 hat kein integriertes Umluftsystem. Für den Umluftbetrieb muss der Abluftschlauch, welcher ebenfalls am Abluftstutzen befestigt wird, statt ins Freie zu einem separaten Aktivkohlefilter (separat bestellen) geführt werden, welcher im Oberschrank oder in einer noch höher liegenden Blende eingebaut ist und die filtrierte Luft zurück in die Küche gibt.

Elektrische Daten

Der Abzug hat einen Anschlusswert an das Wechselspannungsnetz von 230 Volt, 50 Hz. Er ist mit einem festmontierten Schutzkontakt-Stecker ausgerüstet. (siehe auch «Technische Daten»)

Entsorgung

☞ *Entsorgen Sie das Verpackungsmaterial ordnungsgemäss zur Wiederverwertung bei Ihrer örtlichen Sammelstelle.*

⚠ Verpackungsmaterial ist kein Spielzeug für Kinder. *Erstickungsgefahr!*

Gebrauchsanweisung

Sicherheitshinweise

Dieses Gerät entspricht den einschlägigen Sicherheitsbestimmungen, dennoch beachten Sie bitte zur Ihrer eigenen Sicherheit folgende wichtige Hinweise:

⚠ Durch unsachgemässe Reparaturen können erhebliche Gefahren für den Benutzer entstehen (siehe auch Kapitel Störungen).

⚠ Abzug nie ohne Fettfilter benutzen.

⚠ Überhitzte Fette oder Öle können sich leicht entzünden. Beaufsichtigen Sie daher stets die Kochstelle beim Zubereiten von Speisen mit Fetten oder Ölen, z. B. Pommes Frites.

⚠ Unter dem Abzug nicht flambieren. Brandgefahr am Fettfilter durch aufsteigende Flammen.

⚠ Über einer offenen Feuerstätte für feste Brennstoffe (Kohle, Holz und dgl.) ist der Betrieb des Abzugs nicht gestattet.

⚠ Gas-Kochstellen immer sachgemäss benutzen. Die Flammen der Gas-Kochstelle müssen stets mit Kochgeschirr abgedeckt sein. Durch die starke Hitzeentwicklung der offenen Gasflamme könnte der Abzug beschädigt werden.

Tipps zur Benutzung



Der Küchendunst wird am wirkungsvollsten beseitigt durch:

- Einschalten des Gerätes bei Kochbeginn
- Ausschalten des Gerätes erst einige Minuten nach Kochende

Bedienen des Gerätes

Front als Dampffang des Abzuges ausklappen. Ventilator läuft.

Elektrische Steuerung über den Drehknopf rechts unten.

Für grössere Leistung (Absaugung) Drehknopf im Uhrzeigersinn drehen. Gerät schaltet beim Einklappen der Front aus.

Die Beleuchtung ist unabhängig vom Ventilator durch einen Kippschalter bedienbar.

Filter und Wartung

☞ *Falls das Gerät in Umluftversion benutzt wird, ist es notwendig, die Aktivkohlefilter je nach Benutzungsdauer zu ersetzen, mindestens jedoch alle 6 Monate.*

Fettfilter

Zur Abscheidung der fettigen Bestandteile des Küchendunstes ist bei der Abluftversion ein Metallfilter eingebaut.

☞ *Bei zunehmender Sättigung mit fetthaltigen Rückständen besteht die Gefahr der Entflammbarkeit und die Funktion des Gerätes kann beeinträchtigt werden.*

Reinigen des Metallfilters

- Der Fettfilter sollte alle 3–4 Wochen gereinigt werden, dies erhöht seine Funktion.
- Das Reinigen kann in der Geschirrwaschmaschine erfolgen. Der Filter kann sich leicht verfärben und matt werden.

☞ *Stark gesättigte Metall-Fettfilter nicht zusammen mit anderem Geschirr reinigen.*

- Beim Reinigen von Hand, Filter in heisser Spüllauge (WESCO-Reiniger) mehrere Stunden einweichen.

Danach gut abspülen und abtropfen lassen.

☞ *Den Filter nicht mit der Bürste reinigen. Das Gewebegefüge wird zerstört und der Filter unbrauchbar.*

Wegwerffilter durch neue Matte ersetzen (Kunststoff-Matte).

Zur Filterbestellung den Kleber in der Haube beachten, Typ und Breite des Gerätes angeben. Nur «WESCO» Originalfilter verwenden. Dadurch wird die optimale Funktion gewährleistet (siehe «Zubehör»).

Reinigen und Pflegen

⚠ Gerät durch Ziehen des Netzsteckers bzw. Ausschalten der Sicherung stromlos machen. *Stromschlag!*

Nach dem Ausbauen des Fettfilters (siehe Filter und Wartung) die zugänglichen Gehäuseteile von abgelagertem Fett reinigen. Dadurch wird der Brandgefahr vorgebeugt und die optimale Funktion bleibt erhalten.

Zum Reinigen des Abzugs heisse Spüllauge oder WESCO-Reiniger verwenden und mit saugfähigem Haushaltspapier vom Fett befreien.

Kunststoff

Keine scheuernden Mittel oder kratzende Schwämme verwenden.

Milde Spüllauge oder mildes Fensterputzmittel auf ein weiches, feuchtes Fensterleder auftragen.

☞ *Alkohol (Spiritus) nicht auf Kunststoffflächen anwenden, es können matte Stellen entstehen.*

Küche ausreichend belüften, keine offene Flamme.

Es darf kein Wasser in das Innere des Gerätes dringen.

Auswechseln der Halogenlampen

Gerät ausschalten und durch Ziehen des Netzsteckers oder Ausschalten der Sicherung stromlos machen.

Leuchtmittel entnehmen: Einstecken von zwei spitzen Gegenständen in die seitlichen Öffnungen. Leuchtmittel sorgfältig herausziehen.

Leuchtmittel einsetzen: Kontaktstifte auf Sockel ausrichten und vorsichtig in die Halterung einführen.

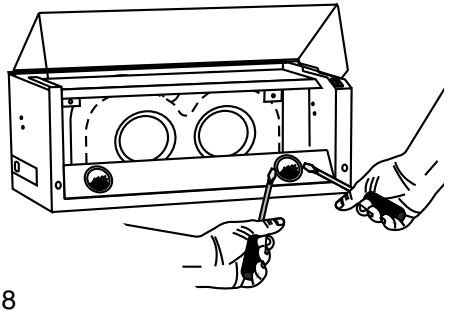

Störungen

Bei eventuellen Rückfragen oder Störungen setzen Sie sich bitte unmittelbar mit dem Servicedienst in Ihrer Nähe (siehe Verzeichnis) oder mit der WESCO AG in Wettingen in Verbindung.

Bei Anruf bitte angeben:

Typ:	**EVM 25 – . . . / . . .**
Reg. Nr.	……

Tragen Sie die Reg. Nr. in das obige Feld ein, welche im Innern des Gerätes angeschrieben ist.

Sonder-Zubehör

(nicht inbegriffen)

- Fettfilter
- WESCO-Reiniger

Demontage

Das Gerät muss vor dem Ausbau von einem konzessionierten Elektroinstallateur vom Stromnetz getrennt werden.

- Fettfilter herausnehmen
- Abluftschlauch von Ausblasstutzen lösen.
- Sicherungsschrauben vorne oben oder seitlich lösen
- Befestigungsschrauben an der Hauben-Untersicht herausdrehen; somit bleiben die Montagebügel an der Oberschrankseite eingehängt und die Haube löst sich von den Montagebügeln.
- Gerät herausziehen

Entsorgung

Dieses Gerät ist Sondermüll und muss ordnungsgemäss entsorgt werden. Wenden Sie sich dafür an die zuständigen örtlichen Gemeindebehörden.

Technische Daten

		EVM 25-55/60	EVM 25-82/90	EVM 25-100/110
Normlänge (in mm)		550/600	825/900	1000/1100
Tiefe (in mm)		300	300	300
Luftleistung frei ausblasend		570 m^3/h	2 x 400 m^3/h	2 x 400 m^3/h
Elektroanschluss		230 V, 50 Hz	230 V, 50 Hz	230 V, 50 Hz
Motorleistung		58 W	2 x 100 W	2 x 100 W
Ventilator-Stromaufnahme		0,31A	2 x 0,45A	2 x 0,45A
Kabellänge inkl. Stecker 2 P+E		ca. 1 m	ca. 1 m	ca. 1 m
Abluft-Rohranschluss		Ø 125 mm	Ø 150 mm	Ø 150 mm
Fettfilter	Anzahl	1	2	2
	Grösse (mm)	490 x 180	382 x 180	382 x 180
Farbe		Anthrazit/Weiss	Anthrazit/Weiss	Anthrazit/Weiss
Gewicht netto		11 kg / 11.5 kg	18 kg	21.5 kg
Beleuchtung				
LED		2 x 1.1 W	3 x 1.1 W	3 x 1.1 W
Zubehör				
Rückstauklappe		Ø 125 mm	Ø 150 mm	Ø 150 mm

Was tun wenn . . .

Störung	Ursache	Lösung
Keine Funktion der Haube Lüftermotor läuft nicht	– fehlende Netzspannung	– Überprüfen ob Sicherung in Ordnung ist – Überprüfen ob Netzkabel richtig eingesteckt ist.
	– Auszug nicht herausgezogen	– Auszug herausziehen
	– Haupttaste nicht eingeschaltet	– Haupttaste drücken
Im Raum entsteht ein starker Unterdruck	– sehr gut schliessende Türen und Fenster	– Türe oder Fenster öffnen, jedoch nicht unmittelbar bei den Kochstellen
Rauchentwicklung wenn Cheminée in Betrieb	– Unterdruck	– Einbau eines Ventils für externe Zuluft
Fett-Tropfenbildung verfrühtes Verfetten des Filters starkes Verschmutzen des Haubengehäuses Fett und Ablagerungen am Möbel Kondenswasser an den Wänden	– zu spätes Einschalten der Haube – Wasser kochen ohne die Haube einzuschalten	– Haube rechtzeitig einschalten
	– Betrieb auf zu kleiner Absaugeleistung – im Raum herrscht ein zu starker Unterdruck	– Höhere Stufe verwenden – Zuluft ermöglichen
Kondenswasserbildung am Auszug Ungenügende Absaugleistung bei **Abluft**	Hoher Luftwiderstand durch: – Abluftschlauch mit zu kleinem Durchmesser – Abluftschlauch schlecht verlegt	 – glattwandiges Rohr verwenden – Abluftschlauch besser verlegen
Ungenügende Absaugleistung bei **Umluft**	– Kohle im Aktivkohlefilter ist gesättigt	– Kohle im Aktivkohlefilter auswechseln – gegebenenfalls neuen kompletten Aktivkohlefilter einsetzen

⚠ **Achtung!** Beschädigte Geräte dürfen nicht benutzt werden. Bei Störung oder Defekt bitte Sicherungen ausschalten oder herausdrehen.

⚠ **Achtung!** Nehmen Sie keine Eingriffe am Gerät vor. Unsachgemässe Arbeiten können zu Sach- und Personenschäden führen.

Wenn Sie mit diesen Tipps Störungen oder Defekte nicht beseitigen können, wenden Sie sich bitte an den Kundendienst.

Contenu

Instructions de montage 12

Instructions d'emploi 16

Service après-vente 30

Utilisation des symboles

 Attention! Danger!

 Attention! Courant électrique!

 Mise en garde : Température élevée / Risque d'incendie

☞ A noter

Description de l'appareil

Hotte aspirante silencieuse et partie frontale rabattable.

Imprimé sur papier blanchi sans chlore pour contribuer à la préservation de l'environnement.

Instructions de montage

Mesures de sécurité

 Seul un installateur/électricien agréé est habilité à effectuer le branchement, la mise en service et le démontage de la hotte aspirante.

 La hotte aspirante doit toujours être installée au dessus du centre du plan de cuisson.

 Il est important de respecter un espacement minimal de 50 cm entre le plan de cuisson et le bord inférieur de la hotte aspirante.

 Pour éviter le dépôt de condensation et la formation de gouttelettes sur la partie inférieure de la hotte, il convient d'éviter un espacement trop réduit entre le plan de cuisson et la hotte aspirante.

 Le montage de la hotte aspirante au dessus d'un plan de cuisson à combustibles durs qui présente un risque d'incendie (vols d'étincelles p.ex.) n'est autorisé que si ce plan de cuisson est recouvert d'une plaque entière non amovible et si les instructions de

prévention d'accidents ont été respectées.

⚠ Tout foyer ou cheminée installés à la cuisine influencent le bon fonctionnement de la hotte. Veillez absolument à une amenée d'air suffisante.

Avant le montage

⚠ L'air d'évacuation est dirigé par un conduit d'évacuation soit vers le haut, soit directement à travers le mur vers l'extérieur.

L'air d'évacuation ne doit en aucun cas être dirigé ni vers un conduit de cheminée à fumée ou à gaz, ni vers un conduit d'aération de locaux dans lesquelles se trouvent des installations de chauffage.

L'évacuation de l'air dans une cheminée à fumée ou à gaz desafféctée ne peut se faire qu'avec l'autorisation des autorités compétentes.

☞ *Lors du fonctionnement simultané de la hotte aspirante et d'installations de chauffage reliés à une cheminée (p.ex. chauffage au gaz, au mazout ou au charbon, chauffé-eau), veillez à assurer une bonne amenée d'air necessaire à la combustion.*

☞ *Tenir compte de l'ensemble du système d'aération de l'habitation pour assurer un fonctionnement sans danger de la hotte.*

Respectez les prescriptions légales concernant l'évacuation d'air.

Pour obtenir le meilleur rendement de la hotte, respectez les conseils suivants :

- utilisez des conduits d'évacuation courts et droits
- installez le moins de coudes possibles
- utilisez des diamètres de conduits aussi grands que possibles (minimum Ø 125 mm / 2 moteurs Ø 150 mm)
- les réducteurs de conduits diminuent le débit d'air et amplifient le bruit de fonctionnement de la hotte.

Raccordement électrique

⚠ Ne branchez la hotte aspirante que sur une prise murale installée selon les normes en vigueur. Installez cette prise au-dessus ou, à défaut, le plus près possible du meuble haut.

L'appareil doit impérativement être raccordé par un électricien agréé.

Montage

L'appareil est conçu en fonction de la norme frontale 25 cm ou de la norme suisse NSAC 2/6.

L'appareil est disponible dans les largeurs 45 cm, 55 cm, 60 cm, 82 cm, 100 cm.

☞ *Les largeurs 45, 82 et 100 peuvent être agrandies sur 50, 90 et 110 cm au moyen de deux caches frontaux.*

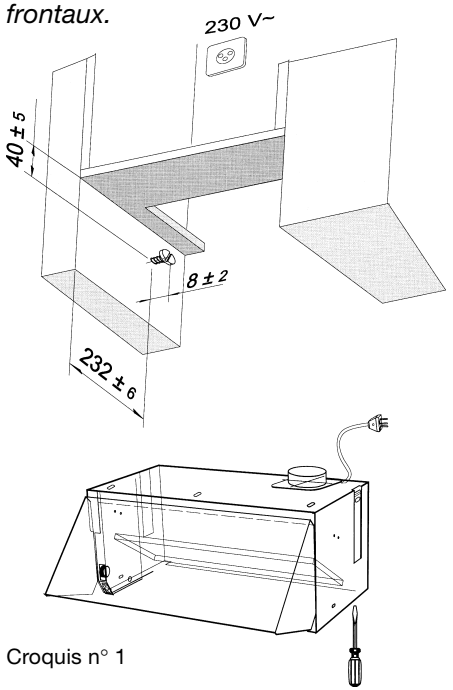

Croquis n° 1

1. Fixez les vis dans les côtés de l'armoire selon le croquis n° 1.
2. Glissez la hotte dans la niche jusqu'à ce que les supports de fixation viennent s'accrocher aux vis.
3. Serrez les deux vis qui se trouvent sur la partie inférieure de la hotte. Faites glisser la hotte d'avant en arrière jusqu'à ce que la face habillable de l'appareil soit à fleur des armoires.
4. Fixez la hotte à l'aide de 2 vis à bois par les trous prévus à cet effet sous le meuble haut.
5. Branchez le tuyau flexible à l'aide d'une bride sur le manchon sur le haut de l'appareil.
6. Mettez le filtre en place.
7. Branchez l'appareil.

☞ *EVM 25-50/90/110 (caches frontals). Les supports de fixation ne peuvent être montée qu'à l'aide de supports latéraux en bois ayant une profondeur au niveau des vis.*

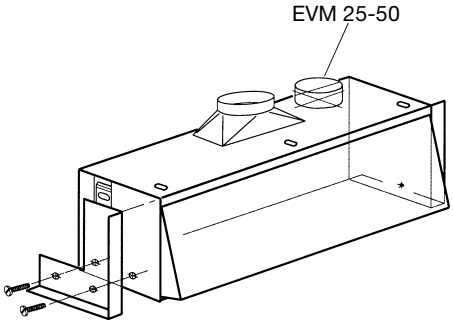

EVM 25-50/90/110:
Visser les compensations de l'extérieur avec les vis fournies.

Instructions de montage

EVM 25-82/90/100/110:

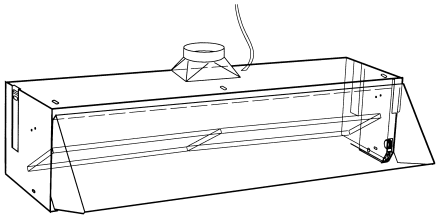

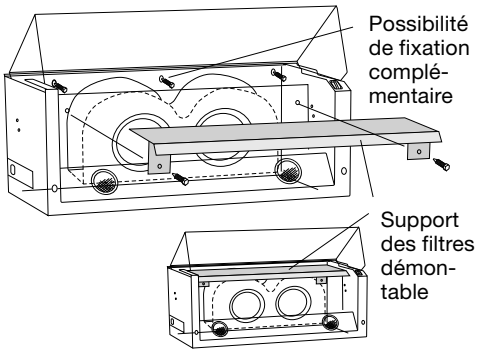

Montage de la hotte en circuit fermé

La hotte modèle EVM 25 n'est pas équipée d'un circuit fermé. Pour installer ce mode de fonctionnement, il suffit d'ajouter un filtre à charbon actif (à commander séparément), auquel sera mené le tuyau d'évacuation ou le conduit rigide, également fixé au manchon de raccordement. Ce filtre spécial, placé dans le meuble suspendu ou dans un bandeau situé encore plus haut, renverra l'air filtré dans la cuisine.

Données électriques

La puissance de raccordement de la hotte aspirante au courant alternatif est de 230 Volt, 50 Hz. La hotte est équipée d'une fiche de raccordement du câble (cf. également «Caractéristiques techniques»).

Matériel d'emballage

☞ *Pour pouvoir le recycler, veuillez déposer le matériel d'emballage à la déchetterie de votre lieu d'habitation.*

⚠ Ne laissez pas vos enfants jouer avec le matériel d'emballage. Risque d'étouffement!

Instructions d'emploi

Sécurité

⚠ Cet appareil est conforme aux normes de sécurité courantes; pour votre propre sécurité, respectez néanmoins les consignes suivantes:

⚠ Les réparations doivent être effectuées par un professionnel agréé.

⚠ N'utilisez jamais la hotte aspirante sans filtre à graisse.

⚠ En cas de surchauffe, l'huile peut s'enflammer spontanément. Il est donc recommandé de surveiller la cuisson de plats cuisinés avec de la graisse ou de l'huile (pommes frites, etc.).

⚠ Il est interdit de flamber un plat sous la hotte. Les flammes pourraient mettre le filtre à graisse en feu.

⚠ Il est interdit de faire fonctionner une hotte aspirante au-dessus de foyers à flamme nue (charbon, bois, etc.). Utilisez les cuisinières à gaz selon les normes en vigueur. Posez toujours une casserolle sur un feu allumé. La hotte pourrait être endommagée par l'important dégagement de chaleur des flammes nues du gaz.

Conseils d'utilisation

 Pour supprimer de manière efficace les vapeurs et odeurs de cuisine:

- mettez l'appareil en marche dès le début de la cuisson
- n'arrêtez l'appareil que quelques minutes après la fin de la cuisson.

Utilisation de l'appareil

Tirez en avant la partie frontale qui sert de capteur de buée. Le ventilateur se met en marche.

Tournez le bouton de réglage électrique qui se trouve en bas à droite.

Pour augmenter la puissance de ventilation (aspiration) tournez le bouton dans le sens des aiguilles d'une montre. L'appareil s'arrête lorsque la partie frontale est repoussée vers l'arrière.

L'éclairage peut être utilisé indépendamment de la ventilation. Il est commandé par un commutateur.

Filtres – Maintenance

☞ *Lorsque l'appareil est utilisé en mode circuit fermé, il est important de remplacer les filtres à charbon au moins tous les 6 mois.*

Filtre à graisse

L'appareil en mode circuit fermé est équipé d'un filtre métallique qui élimine les résidus gras de la vapeur pendant la cuisson.

☞ *En raison des particules grasses qui se déposent au fur et à mesure sur le filtre, le risque d'inflammation s'accroit. Un filtre gras nuit au bon fonctionnement de l'appareil.*

Nettoyage du filtre métal

- Pour augmenter sa durée de fonctionnement, le filtre doit être nettoyé toutes les 3 à 4 semaines.
- Il est possible de nettoyer le filtre dans le lave-vaisselle.

☞ *Evitez d'y placer en même temps votre vaisselle et des filtres très gras.*

- Nettoyage manuel du filtre : faites tremper le filtre démonté pendant quelques heures dans de l'eau savonneuse très chaude (détergent WESCO).

Rincez abondamment les filtres à l'eau courante et laissez sécher.

☞ *Ne nettoyez pas le filtre avec une brosse qui détruirait la texture du filtre et le dendrait inutilisable.*

Remplacez le filtre jetable par un filtre neuf (filtre en matière plastique).

Pour commander les filtres, lire les indications sur l'autocollant situé dans la hotte, qui mentionnent le modèle et la largeur de l'appareil. N'utilisez que des filtres d'origine WESCO qui vous garantissent le meilleur fonctionnement de l'appareil (voir «Accessoires»).

Nettoyage – Maintenance

⚠ Débranchez l'appareil soit en tirant la prise soit en tirant la prise, soit en retirant le fusible. Risque d'électrocution.

Retirez le filtre (voir «Filtres – Maintenance»). Nettoyez les parties accessibles de la hotte des résidus gras. Vous réduisez ainsi les risques d'incendie et maintenez le meilleur fonctionnement de l'appareil.

Utilisez de l'eau savonneuse très chaude ou le détergent WESCO pour nettoyer la hotte aspirante et du papier absorbant pour les parties grasses.

Matière plastique

N'utilisez pas de produits abrasifs ou d'éponges grattantes.

Mettez un peu de produit lave-vaisselle ou du lave-vitre doux sur une peau de chamois souple et humide.

☞ *Pour éviter les taches ternes, n'utilisez pas d'alcool à brûler sur les parties en matière plastique.*

Aérez suffisamment la cuisine. Evitez les foyers à feu ouvert.

Ne pas mouiller l'intérieur de l'appareil.

Remplacement des lampes halogènes

Débranchez l'appareil soit en tirant la prise, soit en retirant le fusible. Extraire et enlever la lampe à l'aide de 2 objets pointus enfilés dans les petites ouverture situées sur le bord. Remettre prudament l'ampoule avec les tiges dans le support.

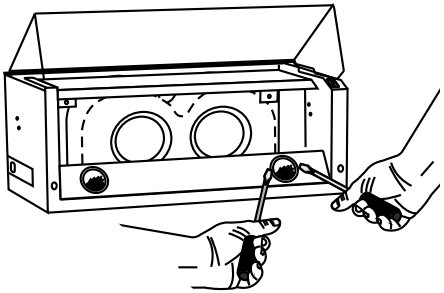

Pannes

Pour toute demande de renseignements ou en cas de panne, veuillez faire appel à notre service après-vente (voir liste des services après-vente) ou mettez-vous directement en rapport avec WESCO AG à Lonay (Suisse romande).

Veuillez nous indiquer:

Type:	**EVM 25 – ... / ...**
Reg.Nr.	……

Reportez le nº d'enregistrement (Reg. Nr.) indiqué à l'intérieur de l'appareil dans la case ci-dessus.

Accessoires spéciaux

(non compris)

- Filtre à graisse
- Détergent WESCO

Démontage

Faites appel à un technicien agréé pour débrancher l'appareil avant son démontage.

- Enlevez le filtre à graisse.
- Débranchez le tuyau flexible du manchon de pulsion.
- Desserrez les vis qui se trouvent en haut vers l'avant.
- Dévissez entièrement les vis qui se trouvent sur la partie inférieure de la hotte; les supports de fixation restent accrochés aux armoires latérales et la hotte peut être détachée des supports de fixation.
- Retirez l'appareil.

Mise à la décharge

Cet appareil fait partie d'une catégorie de déchets spéciaux. Veuillez vous renseigner auprès des autorités compétentes pour sa mise à la décharge.

Caractéristiques techniques

	EVM 25-55/60	EVM 25-82/90	EVM 25/100/110
Longueur normalisée (en mm)	550/600	825/900	1000/1100
Profondeur (en mm)	300	300	300
Débit d'air (libre)	570 m^3/h	2 x 400 m^3/h	2 x 400 m^3/h
Raccordement électrique	230 V, 50 Hz	230 V, 50 Hz	230 V, 50 Hz
Puissance du moteur	58 W	2 x 100 W	2 x 100 W
Intensité nominale	0,31A	2 x 0,45A	2 x 0,45A
Longueur du câble, fiche 2 P + T	ca. 1 m	ca. 1 m	ca. 1 m
Raccord tubulaire	Ø 125 mm	Ø 150 mm	Ø 150 mm
Nombre de filtres à graisse	1	2	2
dimensions (mm)	490 x 180	382 x 180	382 x 180
Couleur	anthr./blanc	anthr./blanc	anthr./blanc
Poids net	11 kg / 11.5 kg	18 kg	21.5 kg
Eclairage			
LED	2 x 1.1 W	3 x 1.1 W	3 x 1.1 W
Accessoires			
Clapet de refoulement	Ø 125 mm	Ø 150 mm	Ø 150 mm

Que faire si . . .

Dérangement	Cause	Solution
Hotte ne fonctionne pas. Moteur du ventilateur ne marche pas.	– pas de courant électrique	– vérifier si la protection est en ordre (fusible) est en ordre – vérifier si le câble d'alimentation est bien enfiché
	– tirette n'est pas tirée	– tirer la tirette
	– touche principale n'est pas activée	– presser la touche principale
Il y a une forte dépression dans la pièce.	– portes et fenêtres fermant très bien	– ouvrir la porte ou les fenêtres, mais toutefois pas à proximité immédiate des foyers.
Dégagement de fumée quand la cheminée est en service.	– dépression	– monter une vanne pour amenée d'air externe
Formation de gouttes de graisse Encrassement trop rapide du filtre Salissure importante du boîtier de la hotte Graisses et dépôts sur le meuble Eau de condensation sur les parois	– hotte s'enclenche trop tard – bouillir de l'eau sans avoir enclenché la hotte	– enclencher à temps la hotte
	– marche sur une puissance d'aspiration trop faible – il règne une dépression trop forte dans la pièce	– utiliser le niveau supérieur – rendre possible l'alimentation en air
Formation d'eau de condensation sur le tiroir Puissance d'aspiration insuffisante pour **l'air d'évacuation**	Haute résistance à l'air dû à: – un tuyau d'évacuation d'air ayant un diamètre trop petit, – un tuyau d'évacuation d'air mal monté.	– tube d'air d'évacuation à paroi lisse – mieux monter le tuyau d'évacuation d'air
Puissance d'aspiration insuffisante pour **l'air de circulation**	– charbon dans le filtre au charbon actif est saturé	– remplacer le charbon dans le filtre au charbon actif – le cas échéant, mettre en place un nouveau filtre complet

⚠ **Attention!** Les appareils endommagés ne doivent pas être utilisés. En cas de dérangement ou de défectuosité, veuillez déclencher les protections ou les dévisser.

⚠ **Attention!** Ne procéder à aucune intervention sur l'appareil. Des travaux effectués de manière non conforme peuvent être la cause de dommages matériels et corporels.

Si ces conseils ne vous permettent pas d'éliminer les dérangements ou les défectuosités, veuillez vous adresser au service après-vente.

Indice

Istruzioni per il montaggio 21

Istruzioni per l'uso 25

Centri di assistenza tecnica 30

Impiego di simboli

 Attenzione pericolo!

 Attenzione tensione elettrica!

 Attenzione: temperatura troppo elevata/pericolo d'incendio

☞ Avvertenza

Descrizione dell'apparecchio

Cappa aspirante a bassa rumorosità, con deflettore ribaltabile.

Stampato su carta sbiancata senza cloro, un contributo alla protezione dell ambiente.

Istruzioni per il montaggio

Avvisi di sicurezza

 L'allacciamento elettrico, la messa in funzione e lo smontaggio devono essere eseguite tassativamente da un installatore/elettricista autorizzato.

 Installare la cappa sempre centrata sul piano di cottura.

 Distanza minima tra piano di cottura elettrico e bordo inferiore della cappa: 50 cm.

 Minore è la distanza tra cappa e piano di cottura, maggiore è la possibilità che il vapore acqueo in salita possa formare gocce sulla parte inferiore della cappa aspirante.

 Il montaggio della cappa sopra focolari con impiego di combustibili solidi, dai quali può scaturire un pericolo d'incendio (p.e. scintille) è consentito solo se il focolare dispone di una copertura chiusa non smontabile e se sono rispettate le relative norme per la prevenzione infortuni.

Istruzioni per il montaggio

⚠ Focolari in cucine o caminetti influenzano il funzionamento della cappa. Provvedete ad un'aerazione sufficiente dell'ambiente.

Prima del montaggio

⚠ L'aria viene scaricata all'aperto verso l'alto per mezzo di una canna fumaria o attraverso un'uscita diretta sulla parete esterna.

L'aria aspirata non deve essere scaricata in una canna fumaria o un condotto di scarico in funzione né in un camino che serva ad aerare ambienti nei quali si trovino focolari.

Lo scarico dell'aria in una canna fumaria o un camino di sfogo non funzionante è possibile solo su autorizzazione da parte delle Autorità o dello spazzacamino competenti.

☞ *Con il funzionamento contemporaneo di cappa aspirante e altri fuochi con scarico nella stessa canna fumaria (p.e. apparecchi di riscaldamento a gas, gasolio o carbone, bruciatori, caldaie) si provveda ad un ricambio d'aria sufficiente alla necessità del focolare per la combustione.*

☞ *Per un funzionamento sicuro si deve sempre prendere in considerazione l'intero impianto d'aerazione dell'abitazione.*

Per lo scarico dell'aria aspirata osservare le disposizioni delle Autorità competenti. Si raggiunge la prestazione ottimale della cappa aspirante con:

- tubo aspirante corto e liscio
- quanto meno curve possibili
- tubi di grande diametro (ottimo Ø 125 mm/2 motori Ø 150 mm)
- tubi di diametro ridotto diminuiscono la resa di scarico dell'aria e aumentano il livello di rumore.

Collegamento elettrico

⚠ Collegare la cappa solo ad una presa con contatto di terra installata in conformità alle norme previste. Installare la presa di sicurezza possibilmente direttamente sopra il mobile pensile o nelle sue vicinanze.

L'apparecchio dev'essere allacciato solo da un elettricista autorizzato.

Montaggio

La parte frontale della cappa è progettata e corrisponde alla misura di 25 cm o alla scala SINK 2/6.

☞ *Le larghezze di 45, 82 e 100 cm possono essere portate rispettivamente a 50, 90 e 110 cm impiegando due mascherine laterali.*

La cappa ha le larghezze 45, 55, 60, 82, 100 cm.

Istruzioni per il montaggio

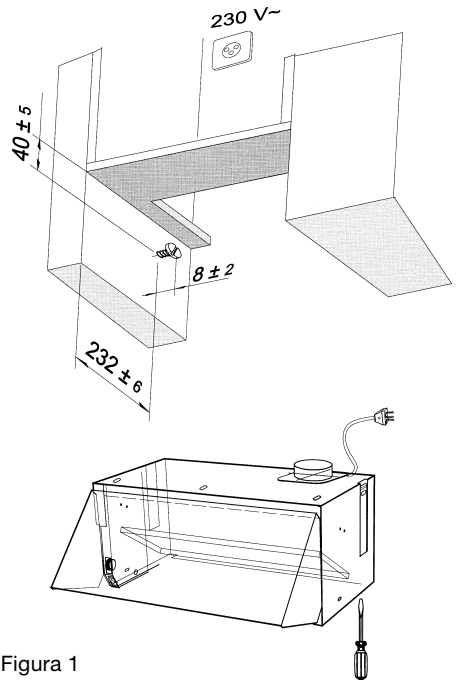

Figura 1

1. Inserire le viti nel pannello laterale del pensile secondo figura 1.
2. Spingere la cappa nella cavità verso l'alto, finché le staffe di montaggio s'innestano nelle viti di fissaggio.
3. Serrare le viti di fissaggio situate sul lato inferiore della cappa. Spostare l'apparecchio in avanti o indietro, finché il pannello frontale con la relativa maschera è a filo sulla parte anteriore.
4. Assicurare la cappa mediante due viti per legno passate attraverso i fori oblunghi previsti nel pensile superiore.
5. Fissare il tubo di scarico con colletto serratubo sul bocchettone con la fascia serratubi.
6. Inserire il filtro.
7. Collegare l'apparecchio alla rete.

☞ *EVM 25-50/90/110 (mascherine laterali) Montaggio con staffa possibile solo con appoggio laterale di legno di spessere 25 mm nella zona della vite.*

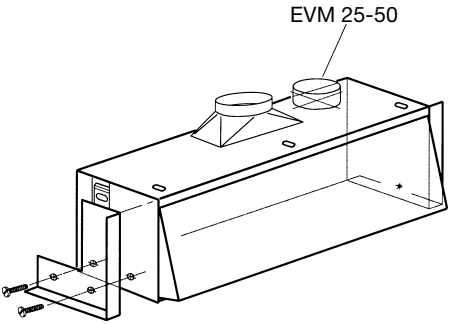

EVM 25-50/90/110:
Avvitare le mascherine laterali dall'interno con le viti autofilettanti in dotazione.

EVM 25-82/90/100/110:

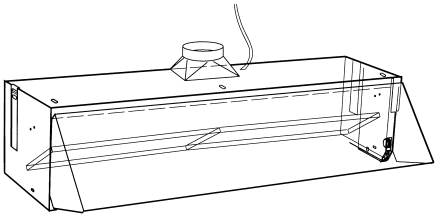

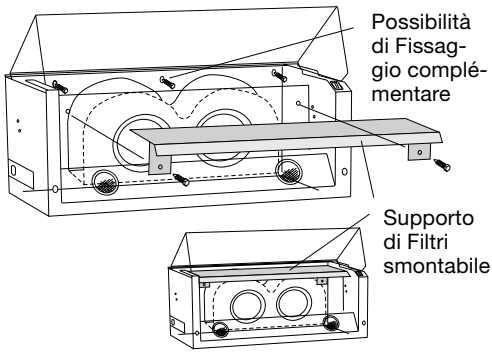

Installazione del modello a riciclo

Il modello EVM 25 non è dotato di sistema di riciclo integrato. Per il funzionamento a riciclo, il tubo di scarico va comunque fissato al bocchettone di scarico, invece che all'esterno viene condotto ad un filtro a carbone attivo (da ordinare a parte) installato nel pensile superiore o in una mascherina situata ancora più in alto riportando l'aria filtrata nell'ambiente.

Dati elettrici

La cappa aspirante funziona con corrente alternata di 230 Volt, 50 Hz, ed è dotata di una spina fissa per contatto di terra (vedi anche «Dati tecnici»).

Smaltimento

☞ *Portate il materiale d'imballo ad un centro di raccolta per lo smaltimento e riciclaggio previsti dalla legge.*

⚠ Il materiale d'imballaggio non è gioco per bambini. Pericolo di soffocamento!

Istruzioni per l'uso

Avvisi di sicurezza

Questo apparecchio risponde alle vigenti norme di sicurezza; osservate tuttavia i seguenti avvisi importanti per salvaguardare la Vostra sicurezza:

⚠ Riparazioni effettuate da persone non qualificate possono causare gravi pericoli all'utente (vedi anche capitolo «Guasti»).

⚠ Mai usare la cappa aspirante senza filtro grassi. Mai usare la versione a riciclo senza filtro a carbone attivo.

⚠ Grassi ed oli surriscaldati possono infiammarsi facilmente. Tenete sempre sotto controllo il fornello quando cucinate cibi con grassi oppure oli (p.e. patate fritte).

⚠ Non fate cucine alla fiamma (flambé) sotto la cappa. Sussiste il pericolo d'incendio del filtro grassi a causa delle fiammate.

⚠ L'impiego della cappa aspirante sopra un focolare aperto a combustibili solidi (carbone, legna, ecc.) è vietato.

⚠ Usare i fornelli a gas sempre in modo appropriato. Le fiamme del fornello a gas devono essere sempre coperte da stoviglie di cottura. Il forte calore derivante dalla fiamma a gas scoperta potrebbe danneggiare la cappa aspirante.

Consigli per l'uso

 Il vapore in cucina si elimina nel modo migliore:

- accendendo la cappa quando si inizia a cucinare;
- spegnendo la cappa solo alcuni minuti dopo aver terminato la cottura.

Uso dell'apparecchio

Aprendo il deflettore che convoglia il vapore della cappa, il ventilatore si accende.

La cappa viene comandata elettricamente tramite la monopola posta in basso a destra.

Girando la manopola in senso orario, si ottengono aspirazioni maggiori. Chiudendo il deflettore l'apparecchio si spegne.

L'illuminazione funziona indipendentemente dal ventilatore e può essere accesa con un interruttore a levetta.

Filtri e manutenzione

☞ *Se l'apparecchio è usato nella versione a riciclo d'aria, è necessario sostituire i filtri a carbone attivo in funzione della durata d'impiego, però almeno ogni sei mesi.*

Filtro grassi

Per la scomposizione dei componenti grassi del vapore da cucina è installato un filtro di metallo per la versione con espulsione all'esterno dell'aria.

☞ *Con l'aumento di saturazione da residui grassi persiste il pericolo d'incendio del filtro e la resa dell'apparecchio può diminuire.*

Pulizia del filtro di metallo

- È buona abitudine pulire il filtro grassi ogni tre o quattro settimane, ciò migliora il funzionamento.
- Si può lavare il filtro grassi in lavastoviglie.

☞ Non lavare i filtri di metallo fortemente saturi di grassi assieme ad altre stoviglie.

- Con lavaggio a mano immergere il filtro per alcune ore in liscivia di sapone molto calda (detergente «WESCO»).

Quindi sciacquare il filtro con cura e lasciarlo sgocciolare.

☞ *Non pulire il filtro con la spazzola perché così facendo si distrugge la struttura del tessuto e il filtro non può più essere usato.*

Sostituire il filtro monouso con un tappetino nuovo (filtro sintetico).

Per ordinare il filtro osservare le indicazioni dell'etichetta adesiva applicata alla cappa. Indicare il modello e la larghezza dell'apparecchio. Utilizzare solo filtri originali «WESCO». Così viene garantito il perfetto funzionamento (vedi «Accessori»).

Pulizia e manutenzione

⚠ Scollegare l'apparecchio dalla rete estraendo la spina o staccando il salvavita. Pericolo di scossa!

Dopo aver smontato il filtro grassi (vedi «Filtri e manutenzione») togliere il grasso accumulatosi sui componenti accessibili. Così si previene il pericolo d'incendio garantendo il perfetto funzionamento.

Per pulire la cappa aspirante usare liscivia di sapone molto calda oppure il detergente WESCO e liberarla dal grasso con carta da cucina molto assorbente.

Materiale sintetico

Non impiegare sostanze o spugnette abrasive.

Usare un panno di pelle morbido per finestre imbevuto di liscivia di sapone o di detergente delicato per vetri.

☞ *Non usare alcol (alcol etilico) su superfici sintetiche, possono formarsi macchie opache.*

Arieggiare la cucina in modo sufficiente. Non usare fiamme aperte.

Nell'interno dell'apparecchio non deve entrare acqua.

Sostituzione della lampada alogena

Spegnere l'apparecchio e scollegarlo dalla rete estraendo la spina o staccando il salvavita.
Sfilare la lampada con cura, agendo contemporaneamente con due oggetti appuntiti nelle 2 piccole aperture poste sul bordo della lampada.
Reinserire con cura la lampada inserendo i suoi perni nell' apposito sito.

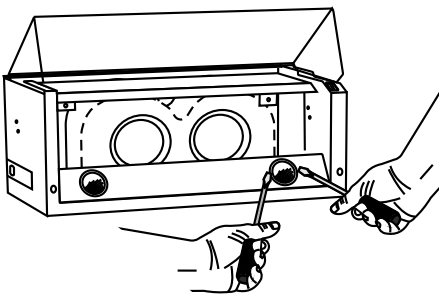

Guasti

Per eventuali chiarimenti o guasti si prega rivolgersi direttamente all'assistenza tecnica della Vostra zona (vedi elenco) o mettersi in contatto con la WESCO AG a Wettingen.

Nella telefonata indicare:

Typo:	**EVM 25 – . . . / . . .**
Reg.Nr.	.....

Annotate qui sopra il numero di registrazione (Reg. Nr.) scritto nell'interno della cappa.

Accessori special

(non incluso)

- Filtro grassi di ricambio
- Detergente WESCO

Smontaggio

Prima dello smontaggio l'apparecchio va scollegato dalla rete da un elettricista autorizzato.

- Estrarre il filtro grassi.

- Togliere il tubo d'aspirazione dal bocchettone di scarico.
- Allentare le viti di bloccaggio in alto davanti.
- Svitando le viti di fissaggio dal pannello inferiore della cappa, le staffe di montaggio rimangono agganciate sul lato pensile superiore e la cappa può essere tolta dalle staffe di montaggio.
- Estrarre l'apparecchio.

Smaltimento

Questo apparecchio è un rifiuto speciale e dev'essere smaltito secondo le norme vigenti. Siete pregati di rivolgerVi alle competenti Autorità locali.

Dati tecnici

	EVM 25-55/60	EVM 25-82/90	EVM 25-100/110
Lunghezza normale (in mm)	550/600	825/900	1000/1100
Profondità (mm)	300	300	300
Scarico d'aria senza ostacoli	570 m^3/h	2 x 400 m^3/h	2 x 400 m^3/h
Tensione della corrente	230 V, 50 Hz	230 V, 50 Hz	230 V, 50 Hz
Potenza del motore	58 W	2 x 100W	2 x 100W
Assorbimento di corrente dei ventilatori	0,31A	2 x 0,45A	2 x 0,45 A
Lunghezza del cavo inclusa la spina 2 poli + terra	1 m circa	1 m circa	1 m circa
Attacco del tubo di aspirazione	Ø 125 mm	Ø 150 mm	Ø 150 mm
Filtro grassi numero:	1	2	2
dimensione (mm)	490 x 180	382 x 18	382 x 180
Colore	antr./bianco	antr./bianco	antracite/bianco
Peso netto	11 kg / 11.5 kg	18 kg	21.5 kg
Illuminazione			
LED	2 x 1.1 W	3 x 1.1 W	3 x 1.1 W
Accessori			
Valvola di ritegno	Ø 125 mm	Ø 150 mm	Ø 150 mm

Cosa fare in caso di . . .

Guasto	Causa	Soluzione
La cappa non funzionall motore del ventilatore non si muove	– Manca la tensione di rete	– Controllare che il fusibile sia integro – Controllare che il cavo di rete sia innestato correttamente
	– Tirettto non estratto	– Estrarre il tiretto
	– pulsante principale non azionato	– premere il pulsante pincipale
Nell'ambiente si è creata una forte depressione	– Porte e finestre con chiusura molto buona	– Aprire porte e finestre, ma non direttamente vicino ai punti di cottura
Sviluppo di fumo con canna fumaria in funzione	– Depressione	– Montaggio di una valvola per l'aria esterna
Formazione di gocce di grasso Intasamento precoce del filtro L'involucro della cappa si sporca maggiormente Deposizione di grasso e residui sul mobile Formazione di acqua condensata sulle pareti	– Accensione troppo tardiva della cappa – Far bollire l'acqua senza accendere la cappa	– Accendere la cappa per tempo
	– Uso con ventilazione troppo debole – Nell'ambiente esiste una depressione troppo forte	– Regolare su un gradino più elevato – Permettere l'ingresso dell'aria
Formazione di aria condensata sul tiretto potenza aspirante insufficiente per lo **scarico dell'aria**	Elevata resistenza dell'aria per: – Tubo di aspirazione con diametro troppo piccolo – Tubo di aspirazione disposto non correttamente	– Tubo di aspirazione a pareti lisce – Disporre correttamente il tubo di aspirazione
potenza aspirante insufficiente per la **circolazione dell'aria**	– il carbone nel filtro con carbone attivo è saturo	– sostituire il carbone nel filtro con carbone attivo. – se necessario, immettere un nuovo filtro completo con carbone attivo

⚠ **Attenzione!** Gli apparecchi danneggiati non devono essere usati. In caso di guasto o difetto si prega di disinserire o svitare i fusibili.

⚠ **Attenzione!** Non intervenite sull'apparecchio. Lavori non eseguiti correttamente possono causare danni a persone e cose.

Se con tali consigli non potete eliminare guasti o difetti, siete pregati di rivolgervi al Servizio assistenza.

Service-Stellen **+41 56 438 10 10**

Franke Küchentechnik AG, WESCO, 5430 Wettingen

Franke Technique Cuisine SA, WESCO, 1023 Crissier

Ersatzfilter-Service

Service filtres de rechange

Garantieschein

Typ: **EVM 25** Reg. Nr.

Gekauft bei:
Acheté chez:
Comperato presso:

Datum:
Date:
Data:

Unterschrift des Händlers:
Signature du fournisseur:
Firma del fornitore:

Garantie-Anmeldung

Karte nur bei garantiepflichtigen Mängeln einsenden.

Bitte Defekt, Register Nr. des Gerätes sowie Ihren Absender eintragen.

Expédier la carte uniquement pour les réparations soumises à la garantie.

Indiquer le genre de défectuosité, le No de registre de l'appareil ainsi que l'adresse de l'expéditeur.

Rinviare cartolina solo in caso di danni di garanzia.

Vogliate indicare difetto, No registro dell'apparecchio e nome del mittente.

Typ: **EVM 25** Reg. Nr.

Defekt:

Datum/Date/Data:

Für dieses Gerät übernehmen wir die Garantie unter folgenden Bedingungen:

1. Die Garantiezeit beträgt 1 Jahr ab Inbetriebnahme, höchstens aber 18 Monate ab Auslieferung.
2. Bei garantiepflichtigen Mängeln ist die Garantie-Anmeldung auszufüllen oder vorzuweisen.
3. Während der Garantiezeit können von uns folgende unentgeltliche Leistungen erwartet werden:
   - Nachbessern oder Auswechseln mangelhafter Teile, wenn Mängel nachweisbar auf Material- oder Fabrikationsfehler zurückzuführen sind.
   - Übernahme der Deplacements und Arbeitsspesen des von uns beauftragten Servicemonteurs.
4. Die Garantie erstreckt sich nicht auf leicht zerbrechliche Teile aus Glas oder Kunststoff, wie nicht auf leicht demontierbare Verbrauchsteile, wie Glühbirnen und Filter.
5. Transportschäden fallen nicht unter den Garantieanspruch.
6. Durch Garantieleistungen bleibt die Garantiefrist unverändert.
7. Weitergehende Leistungen von unserer Seite, vor allem Schadenersatzansprüche, welche über die vorliegende Garantiezusage hinausgehen, sind ausgeschlossen.

Nous prenons en charge la garantie de cet appareil aux conditions suivantes:

1. La durée de garantie est d'un an à partir du jour de la mise en marche et s'étend au maximum sur 18 mois après la livraison.
2. En cas de défauts couverts par la garantie, il faut remplir ou présenter le formulaire de garantie.
3. Pendant la période de garantie, nous fournissons gratuitement les prestations suivantes:
   - réparation ou remplacement des pièces défectueuses, à condition que les défauts constatés proviennent manifestement du matériel ou de la fabrication.
   - prise en charge des frais de déplacement et de main d'œuvre du monteur de service habilité par nous.
4. La garantie ne s'étend ni aux pièces fragiles en verre ou en matière synthétique ni aux pièces facilement démontables à usure normale telles que filtres et ampoules.
5. La garantie ne couvre pas les dommages subis pendant le transport.
6. Les prestations effectuées sous garantie ne prolongent pas la durée de celle-ci.
7. Toutes autres revendications, en particulier celles visant d'éventuels dédommagements non prévus par la présente garantie, sont exclus.

La garanzia viene data alle seguenti condizioni:

1. La durata della garanzia è di un anno a partire dal giorno della messa in servizio ed è valida per un periodo massimo di 18 mesi dopo la consegna.
2. In caso di difetti coperti dalla garanzia, occore riempire il modulo di garanzia o semplicemente presentarlo.
3. Durante il periodo di garanzia, ci impegniamo a fornire le seguenti prestazioni:
   - riparazione o sostituzione dei pezzi difettosi, alla condizione che i difetti riscontrati siano dovuti chiaramente al materiale o alla fabbricazione.
   - spese di trasferta e di mano d'opera del tecnico di servizio da noi incaricato.
4. La garanzia non comprende i pezzi delicati di vetro o materiale sintetico, nè quelli facilmente smontabili e di usura normale come filtri e lampadine.
5. La garanzia non copre i danni subiti durante il trasporto.
6. Le riparazioni effettuate in garanzia non prolungano la durata della medesima.
7. Tutti gli altri reclami, in particolare quelli riguardanti eventuali risarcimenti non previsti dalla presente garanzia, sono assolutamente esclusi.

08/2026 • 4000745

Franke Küchentechnik AG, 5430 Wettingen

Nicht frankieren
Ne pas affranchir
Non affrancare

Geschäftsantwortsendung Invio commerciale-risposta
Envoi commercial-réponse

Absender/Expéditeur:

Tel. / Tél.

Franke Küchentechnik AG
WESCO - Küchenlüftung
Tägerhardstrasse 110
Postfach
CH-5430 Wettingen